ALFA FR COAT A

Ablacyjna farba ogniochronna

TDS KARTA TECHNICZNA

OPIS PRODUKTU

Ablacyjna farba **ALFA FR COAT A** jest jednoskładnikowym produktem przeznaczonym do uszczelnienia instalacyjnych przejść ppoż. oraz zabezpieczenia dylatacji przeciwpożarowych do odporności ogniowej max **EI 240** (szczegóły wg dokumentów odniesienia)**.** W warunkach pożaru pod wpływem oddziaływania wysokiej temperatury w wyrobie zachodzą reakcje endotermiczne. Farba pochłania ciepło w znacznym stopniu opóźniając wpływ ognia na elementy konstrukcyjne. Produkt stosowany jest w połączeniu z płytą z wełny mineralnej o gęstości min. 150kg/m^3 i grubości min. 60mm w przypadku przejść instalacyjnych, gęstości min. 50kg/m^3 w przypadku dylatacji. W sprzedaży dostępne są również gotowe/pomalowane płyty ogniochronne **ALFA FR BOARD A.**

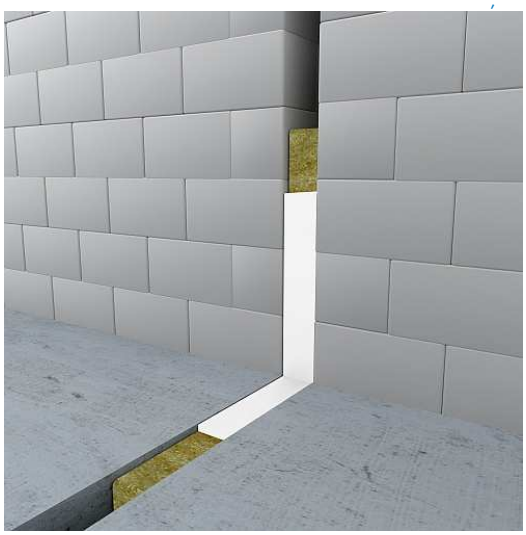

ZASTOSOWANIE

Farba **ALFA FR COAT A** jest przeznaczona do:

- zabezpieczenia przejść ppoż. pojedynczych rur niepalnych lub grup rur niepalnych w stropach lub ścianach
- zabezpieczenia szczelin dylatacyjnych w stropach lub ścianach
- zabezpieczenia kabli elektrycznych łącznie z farbą pęczniejącą **ALFA FR COAT I** w ścianie

Ściany sztywne:
Ściana musi mieć grubość co najmniej 150mm i mieć konstrukcję betonową, z betonu komórkowego lub murowaną, o minimalnej gęstości 600kg/m^3.

Stropy sztywne:
Strop musi mieć grubość co najmniej 150mm i mieć konstrukcję betonową/żelbetową, o minimalnej gęstości 1700kg/m^3.

SPOSÓB MONTAŻU

- Przed wykonaniem uszczelnienia należy dokładnie oczyścić powierzchnie otworu i instalacje z tłuszczu oraz innych zanieczyszczeń.
- Dociąć płytę z wełny mineralnej o gęstości min. 150 kg/m^3 do odpowiedniego rozmiaru.
- Umieścić płytę z wełny w otworze/szczelinie.

W przypadku rur niepalnych:

a) należy założyć izolacje z wełny mineralnej o gęstości min. 37kg/m^3 (dokładne parametry w tabeli parametrów zabezpieczania rur niepalnych)
b) pomalować płytę z wełny mineralnej oraz część izolacji farbą ogniochronną **ALFA FR COAT A** wg wytycznych z rysunków.

W przypadku dylatacji należy pokryć wełnę mineralną farbą ablacyjną **ALFA FR COAT A** z jednej strony przegrody. Wykonać zakładkę na przegrodę min. 10mm wg rysunku.

Zużycie **ALFA FR COAT A** do malowania płyty z wełny mineralnej:
1L = 0,8 m^2 lub 1 m^2 = 1,25 L

TRANSPORT i PRZECHOWYWANIE

Przechowywać w warunkach suchych i chłodnych;
w temperaturze od +5°C do +25°C.
Termin przydatności określony na produkcie.

DOSTĘPNOŚĆ

TYP	Artykuł nr
8L - biała	A000056

ZGODNOŚĆ

Europejska Ocena Techniczna
ETA-19/0502, ETA-19/0503
Deklaracja właściwości użytkowych
AGSO – 2/2019
Certyfikat stałości właściwości użytkowych

ALFASEAL GROUP Sp. z o.o.
Ul. Kineskopowa 1
05-500 Piaseczno, Polska
NIP 1231274821
T +48 22 498 7 498
E sprzedaz@alfaseal.pl

Pasja. Technologia. Doradztwo.
www.alfaseal.pl

DETALE ROZWIĄZAŃ – ZABEZPIECZENIE RUR NIEPALNYCH

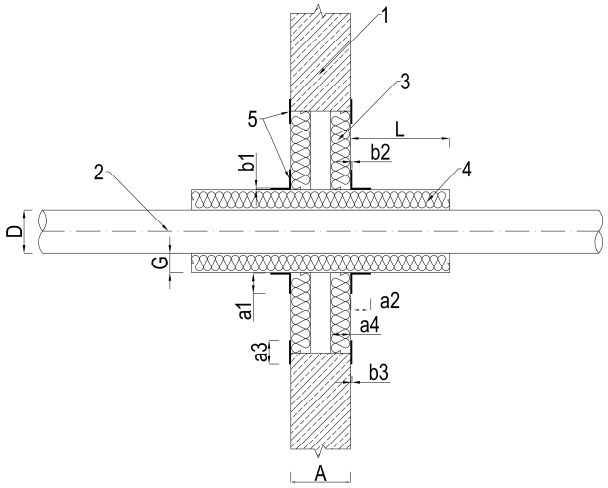

Rys. 1. Przejście w ścianie (izolacja ciągła)

1 – ściana o grubości A≥150mm i gęstości nie mniejszej niż 600 kg/m³
2 – rura niepalna
3 – płyta z wełny mineralnej o gęstości min. 150 kg/m³, pomalowana farbą ablacyjną o grubości warstwy suchej 1mm
4 – izolacja z wełny mineralnej o gęstości min. 37 kg/m³, długości L i grubości G wg tabeli parametrów zabezpieczania rur niepalnych
5 – farba ablacyjna **ALFA FR COAT A**, a1≥50mm; a2≥50mm; a3≥20mm; a4≥60mm; b1≥0,6mm; b2≥0,6mm; b3≥0,6mm

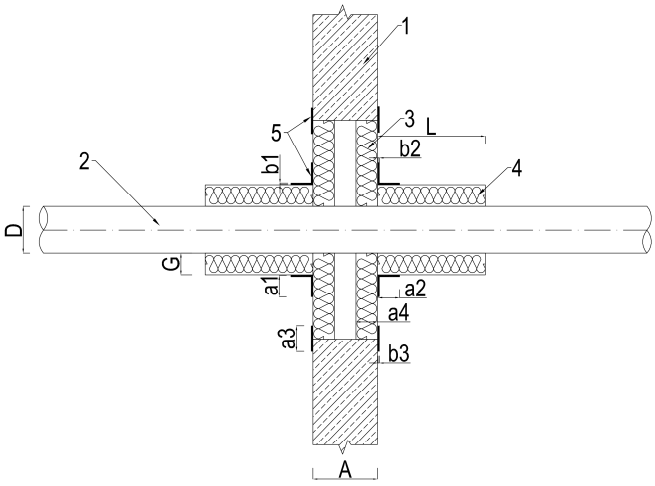

Rys. 2. Przejście w ścianie (izolacja nieciągła)

1 – ściana o grubości A≥150mm i gęstości nie mniejszej niż 600 kg/m³
2 – rura niepalna
3 – płyta z wełny mineralnej o gęstości min. 150 kg/m³, pomalowana farbą ablacyjną o grubości warstwy suchej 1mm
4 – izolacja z wełny mineralnej o gęstości min. 37 kg/m³, długości L i grubości G wg tabeli parametrów zabezpieczania rur niepalnych
5 – farba ablacyjna **ALFA FR COAT A**, a1≥50mm; a2≥50mm; a3≥20mm; a4≥60mm; b1≥0,6mm; b2≥0,6mm; b3≥0,6mm

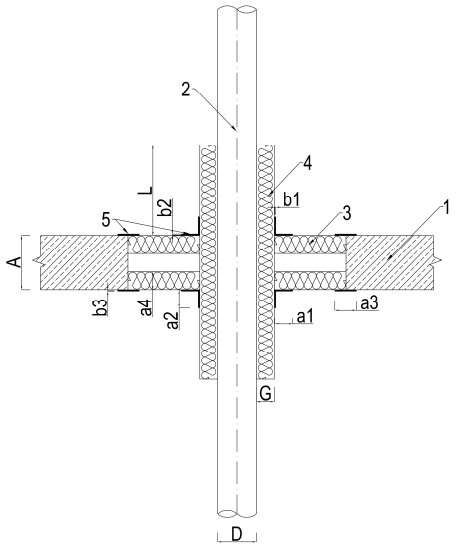

Rys. 3. Przejście w stropie (izolacja ciągła)

1 – strop o grubości A≥150mm i gęstości nie mniejszej niż 1700 kg/m³
2 – rura niepalna
3 – płyta z wełny mineralnej o gęstości min. 150 kg/m³, pomalowana farbą ablacyjną o grubości warstwy suchej 1mm
4 – izolacja z wełny mineralnej o gęstości min. 37 kg/m³, długości L i grubości G wg tabeli parametrów zabezpieczania rur niepalnych
5 – farba ablacyjna **ALFA FR COAT A**, a1≥50mm; a2≥50mm; a3≥20mm; a4≥60mm; b1≥0,6mm; b2≥0,6mm; b3≥0,6mm

ALFASEAL GROUP Sp. z o.o.
Ul. Kineskopowa 1
05-500 Piaseczno, Polska
NIP 1231274821

T +48 22 498 7 498
E sprzedaz@alfaseal.pl

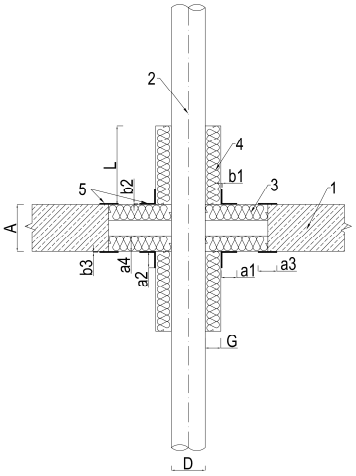

Rys. 4. Przejście w stropie (izolacja nieciągła)

1 – strop o grubości A≥150mm i gęstości nie mniejszej niż 1700 kg/m³
2 – rura niepalna
3 – płyta z wełny mineralnej o gęstości min. 150 kg/m³, pomalowana farbą ablacyjną o grubości warstwy suchej 1mm
4 – izolacja z wełny mineralnej o gęstości min. 37 kg/m³, długości L i grubości G wg tabeli parametrów zabezpieczania rur niepalnych
5 – farba ablacyjna **ALFA FR COAT A**, a1≥50mm; a2≥50mm; a3≥20mm; a4≥60mm; b1≥0,6mm; b2≥0,6mm; b3≥0,6mm

KLASYFIKACJA OGNIOWA - ZAKRES ZASTOSOWANIA (RURY NIEPALNE)

RODZAJ	IZOLACJA	Średnica	EI ściana	EI strop
RURY STALOWE	Ciągła	≤ 42,4 mm	EI 120	EI 180
		≤ 108,0 mm	EI 120	EI 120
		≤ 159,0 mm	EI 120	EI 120
		≤ 219,0 mm	EI 120	-
	Nieciągła	≤ 42,4 mm	EI 120	EI 240 (EI 90*)
		≤ 108,0 mm	EI 120	EI 120 (EI 60*)
		≤ 159,0 mm	EI 120	EI 120
		≤ 219,0 mm	EI 120	EI 120
RURY MIEDZIANE	Ciągła	≤ 6,0 mm	EI 120	EI 240
		≤ 54,0 mm	EI 60	EI 180
		≤ 88,9 mm	EI 60	EI 90
	Nieciągła	≤ 6,0 mm	EI 120	EI 240
		≤ 54,0 mm	-	EI 60
		≤ 88,9 mm	-	EI 90

*odporność ogniowa przy zastosowaniu pojedynczej płyty z wełny mineralnej

TABELA PARAMETRÓW DLA ZABEZPIECZENIA RUR NIEPALNYCH

Średnica	Materiał	Wypełnienia	Izolacja*
≤ 42,4 mm	stal	2 x płyta z wełny mineralnej o gęstości min. 150kg/m³, grubość 60mm, pomalowana jednostronnie farbą **ALFA FR COAT A**	Grubość G: 30mm; Długość L: 250mm
≤ 108,0 mm	stal		Grubość G: 50mm; Długość L: 250mm
≤ 159,0 mm	stal		Grubość G: 50mm; Długość L: 650mm
≤ 219,0 mm	stal		Grubość G: 50mm; Długość L: 650mm
≤ 6,0 mm	miedź		Grubość G: 30mm; Długość L: 500mm
≤ 54,0 mm	miedź		Grubość G: 30mm; Długość L: 500mm Grubość G: 50mm; Długość L: 700mm – ściana, izolacja ciągła
≤ 88,9 mm	miedź		Grubość G: 50mm; Długość L: 700mm

* **Izolacja** z wełny mineralnej z otuliną aluminiową o gęstości min. 37 kg/m³ długość L od przegrody

ALFASEAL GROUP Sp. z o.o.
Ul. Kineskopowa 1
05-500 Piaseczno, Polska
NIP 1231274821

T +48 22 498 7 498
E sprzedaz@alfaseal.pl

DETALE ROZWIĄZAŃ – ZABEZPIECZENIE DYLATACJI

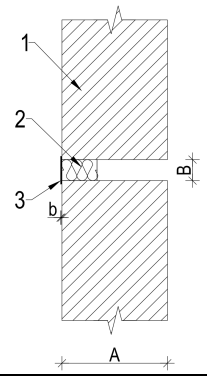

Rys. 1. Dylatacja w ścianie

1 – ściana o grubości A≥150mm i gęstości nie mniejszej niż 600 kg/m³, szczelina o grubości B≤100mm
2 – wełna mineralna o gęstości min. 50kg/m³, min. głębokość 100mm pokryta jednostronnie farbą **ALFA FR COAT A** o grubości warstwy suchej 1mm
3 – farba ablacyjna **ALFA FR COAT A**, grubość b≥0,6mm, zakładka na przegrodzie min. 5mm

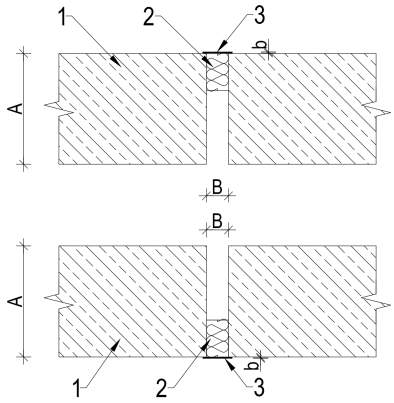

Rys. 2. Dylatacja w stropie

1 – strop o grubości A≥150mm i gęstości nie mniejszej niż 1700 kg/m³, szczelina o grubości B≤100mm
2 – (montaż od dołu lub od góry stropu) wełna mineralna o gęstości min. 50 kg/m³, min. głębokość 100mm pokryta jednostronnie farbą **ALFA FR COAT A** o grubości warstwy suchej 1mm;
3 – farba ablacyjna **ALFA FR COAT A**, grubość b≥0,6mm, zakładka na przegrodzie min. 5mm

KLASYFIKACJA OGNIOWA - ZAKRES ZASTOSOWANIA (DYLATACJE)

Szczelina [mm]	EI Ściana Dylatacja pionowa	EI Ściana Dylatacja pozioma	EI Strop
≤ 100mm	EI 240	EI 120	EI 240

ALFASEAL GROUP Sp. z o.o.
Ul. Kineskopowa 1
05-500 Piaseczno, Polska
NIP 1231274821

T +48 22 498 7 498
E sprzedaz@alfaseal.pl